Tapa para caja llave de paso

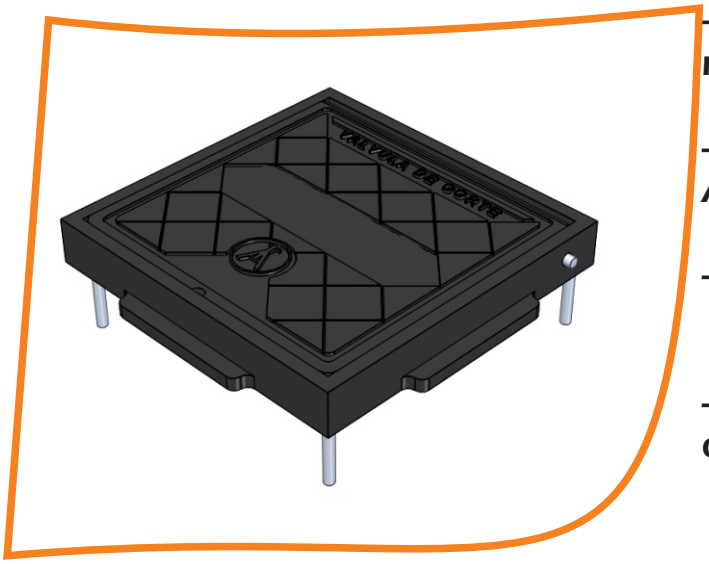

Especificaciones

- Marco y Tapa: Hierro Fundido según norma ASTM A- 126 Clase A

- Acabado: Pintura Bituminosa de base Asfáltica

- Apertura: 115° con Pasador Total con Cadena

- Marcado: Según razón social del cliente

DIMENSIONES GENERALES (mm)

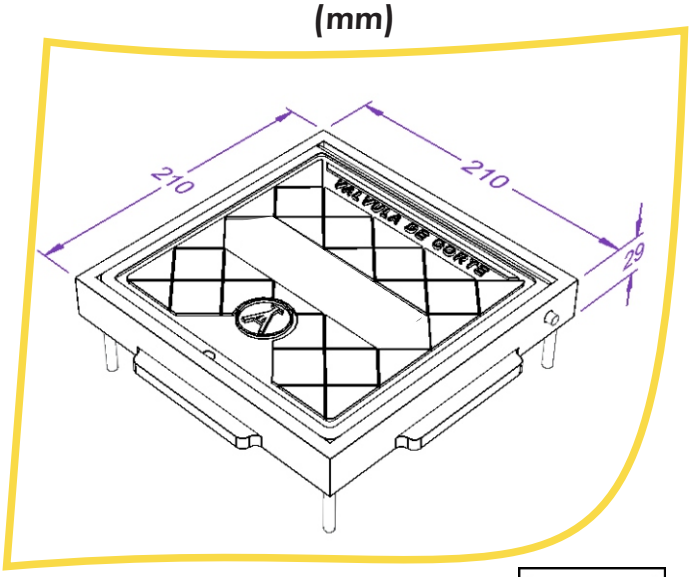

Características:

Tapas elaboradas en Hierro Gris según norma ASTM A-126 Clase A con el texto adecuado a la necesidad especifica del cliente. Al marco se adhieren cuatro varillas de 1/4" para su posterior anclamiento en concreto resistente a 3000 psi

METAL

www.ideacolombia.com
negocios@ideacolombia.com
Calle 45 Nº 16-35 Bucaramanga - Colombia
PBX: 57 - 7- 6522037

SYSTEM CERTIFICATION ISO 9001 SGS CO07/2247